平成30年度　群馬県高等学校学年別柔道大会

平成30年4月21日（土）
ALSOKぐんま武道館

【第2学年】
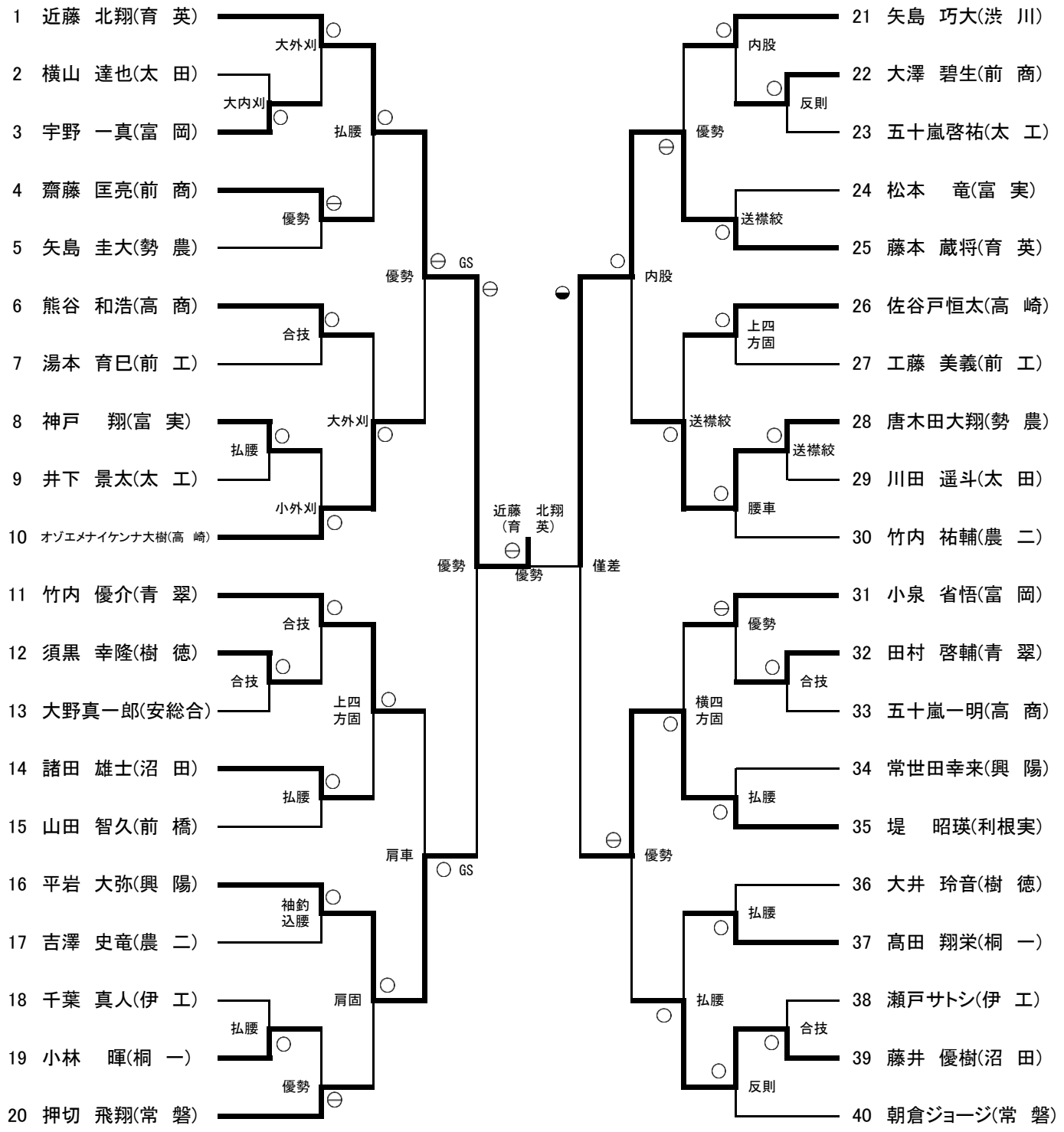
【第2試合場】